ГАЛИЧИНА F405 v2 6S

Політний контролер

дата редакції 30.12.25

Технічні характеристики

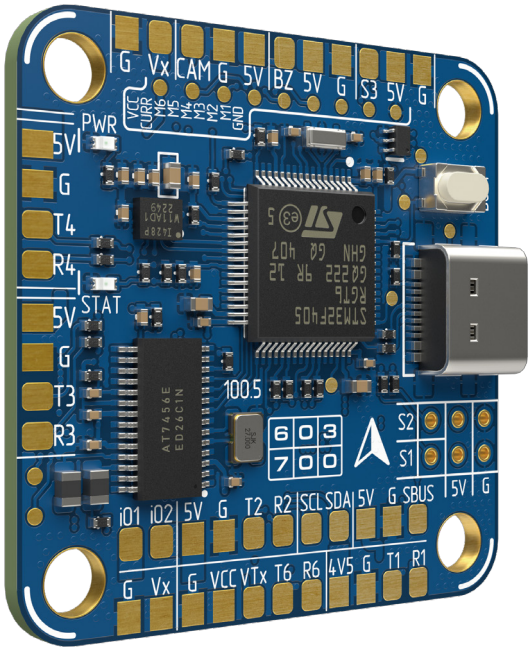

МК: STM32F405RGT6(168МГц)
Гіроскоп/акселерометр: ICM42688P (8 кГц макс)
OSD: AT7456
Барометр: DPS310
Blackbox: слот під MicroSD карту
Розміри: 38*38 мм
Монтажні отвори: 30.5*30.5мм, M3
Прошивка: Betaflight, INAV, Ardupilot, Milbeta
Інтерфейси: 6*UART, 1*I2C, 2*АЦП (VBAT, Current), 1*SBus з вбудованим інвертором на RX5, 1*вихід для буззера
Підключення: через USB Type-C
Живлення: 3-6S LiIon/LiPo
Вхід датчику струму (CURR)
Виходи для ESC: 6 шт (M1-M6, PWM, DSHOT)
Серво виходи: 3 шт (S1, S2, S3)
BEC: 2 шт, 5V 3A та 5V/9V/12V 3A (вибір напруги здійснюється за допомогою перемичок на платі)
PINIO: 2 шт, вихідна напруга 5V/1A
Робоча температура: від -20°C до +50°C

Комплектація

1) 1x FC «ГАЛИЧИНА F405 v2 6S»
2) 1x Шлейф JST-SH 1,0 8pin 35 мм
3) 4x Силіконових демпферів

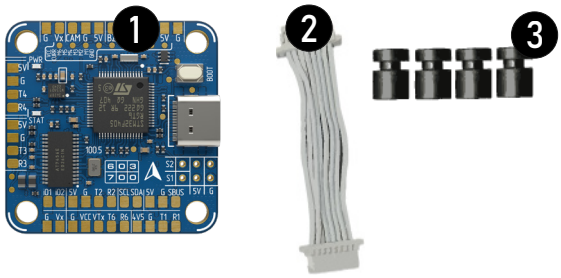

Гуртові продажі
+380 93 819 09 01
@fpv_603700
603700.fpv@gmail.com

Роздрібні продажі
+380 63 405 18 74
@fpv_603700_retail
fpv.603700@gmail.com

Технічна підтримка
+380 63 501 72 12 / +38 063 243 71 22
@josh_603700/@project603700
project603700@gmail.com

603
700
це наша земля

Схема підключень

Важливо!

При монтажі та підключенні перевірте правильність полярності дротів та роз'єму!

Для захисту від сплесків напруги під час роботи, необхідно встановити LOW ESR конденсатор!

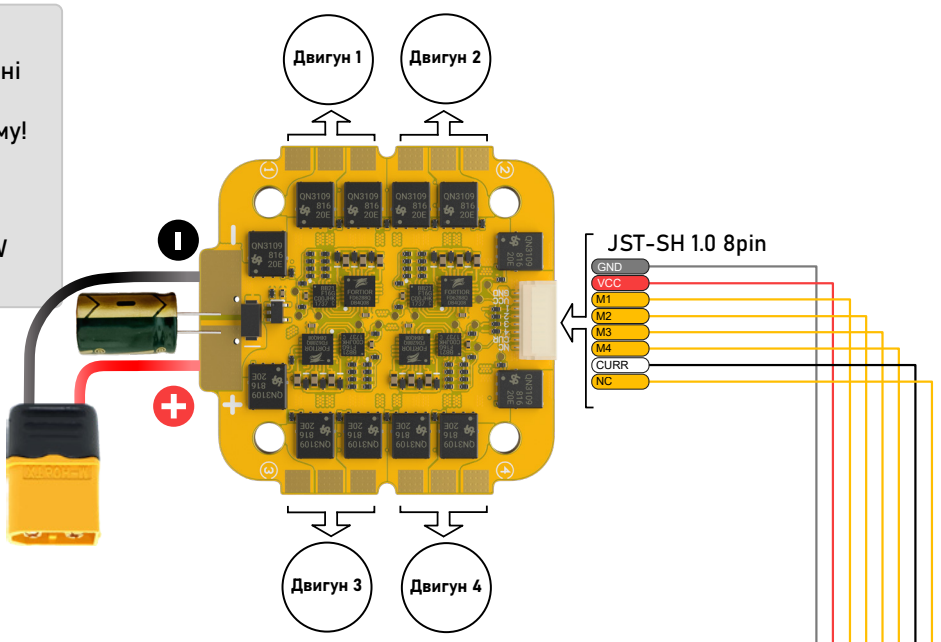

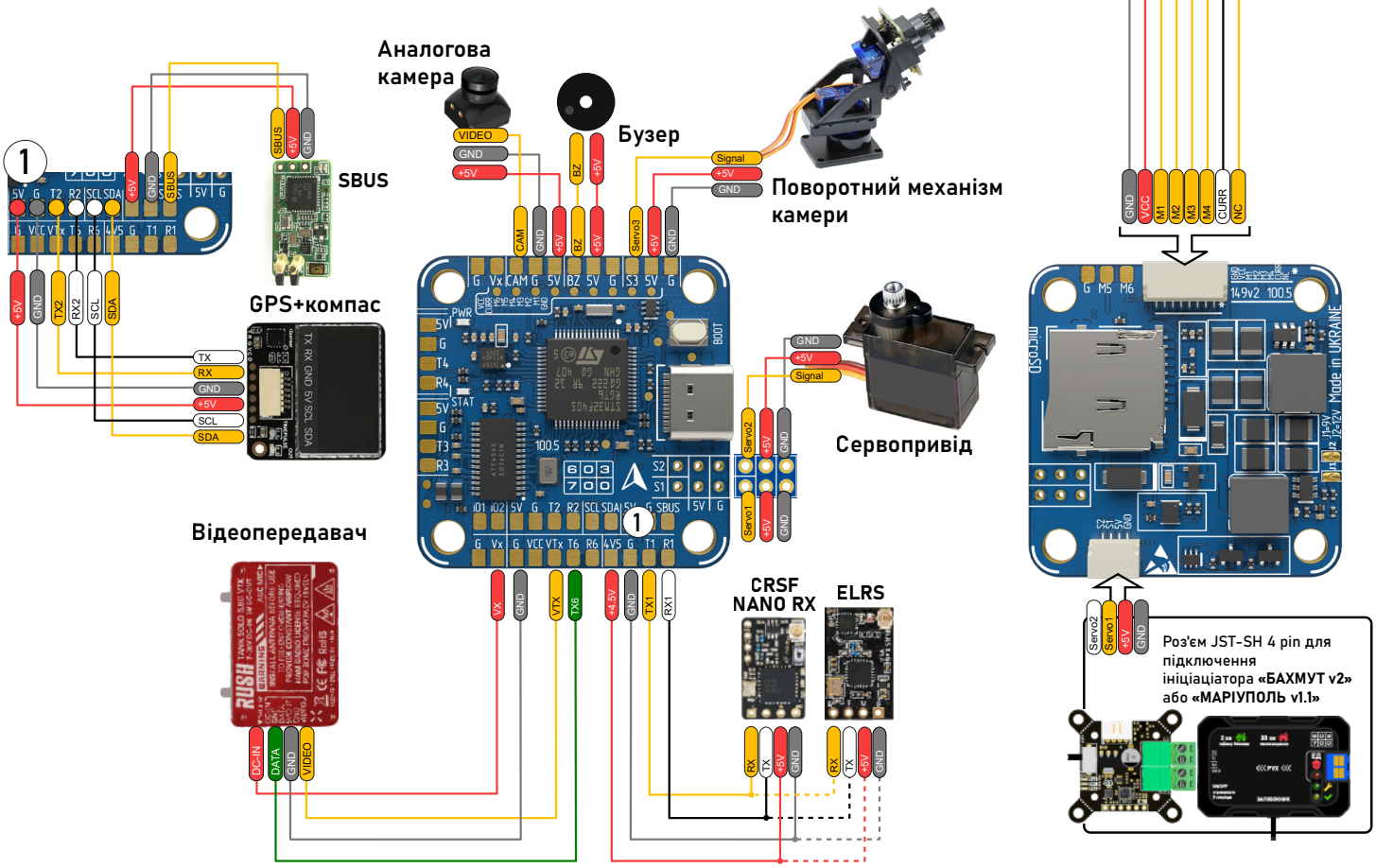

Гуртові продажі
+380 93 819 09 01
@fpv_603700
603700.fpv@gmail.com

Роздрібні продажі
+380 63 405 18 74
@fpv_603700_retail
fpv.603700@gmail.com

Технічна підтримка
+380 63 501 72 12 / +38 063 243 71 22
@josh_603700/@project603700
project603700@gmail.com

603 700
це наша земля

Контакти та важливі елементи

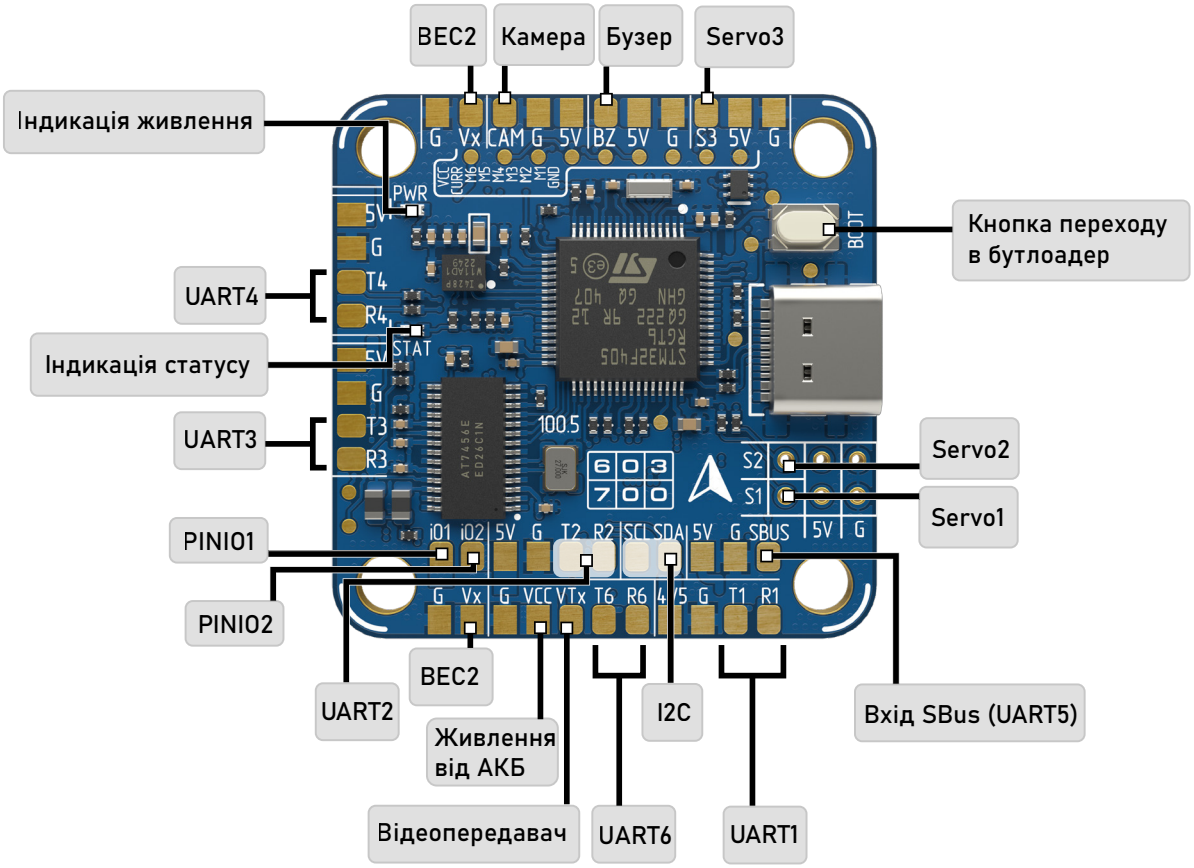

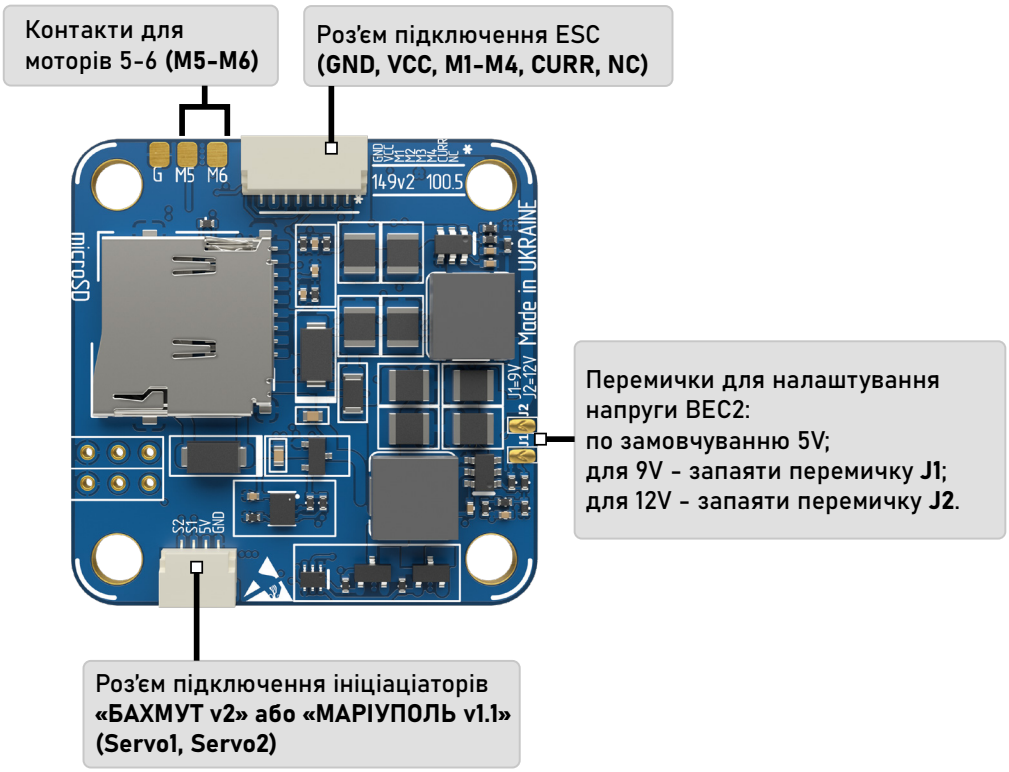

Гуртові продажі
+380 93 819 09 01
@fpv_603700
603700.fpv@gmail.com

Роздрібні продажі
+380 63 405 18 74
@fpv_603700_retail
fpv.603700@gmail.com

Технічна підтримка
+380 63 501 72 12 / +38 063 243 71 22
@josh_603700/@project603700
project603700@gmail.com

603
700
це наша земля

Значення множника напруги

ArduPilot	BATT_VOLT_MULT 11.0
BetaFlight	Voltage scale 110
INAV	Current scale 1100

Налаштування в Betaflight

Ports

Identifier	Configuration/MSP	Serial Rx	Telemetry Output	Sensor Input	Peripherals
USB VCP	115200		Disabled AUTO	Disabled AUTO	Disabled AUTO
UART1	115200		Disabled AUTO	Disabled AUTO	Disabled AUTO
UART2	115200		Disabled AUTO	Disabled AUTO	Disabled AUTO
UART3	115200		Disabled AUTO	GPS 57600	Disabled AUTO
UART4	115200		Disabled AUTO	Disabled AUTO	Disabled AUTO
UART5	115200		Disabled AUTO	Disabled AUTO	Disabled AUTO
UART6	115200		Disabled AUTO	Disabled AUTO	VTX(TBS sma AUTO

Налаштування з приймачем SBus

Ports

Identifier	Configuration/MSP	Serial Rx	Telemetry Output	Sensor Input	Peripherals
USB VCP	115200		Disabled AUTO	Disabled AUTO	Disabled AUTO
UART1	115200		Disabled AUTO	Disabled AUTO	Disabled AUTO
UART2	115200		Disabled AUTO	Disabled AUTO	Disabled AUTO
UART3	115200		Disabled AUTO	GPS 57600	Disabled AUTO
UART4	115200		Disabled AUTO	Disabled AUTO	Disabled AUTO
UART5	115200		Disabled AUTO	Disabled AUTO	Disabled AUTO
UART6	115200		Disabled AUTO	Disabled AUTO	VTX(TBS sma AUTO

Гуртові продажі
+380 93 819 09 01
@fpv_603700
603700.fpv@gmail.com

Роздрібні продажі
+380 63 405 18 74
@fpv_603700_retail
fpv.603700@gmail.com

Технічна підтримка
+380 63 501 72 12 / +38 063 243 71 22
@josh_603700/@project603700
project603700@gmail.com

603 700
це наша земля